Profil podłużny – Zbiornik 2

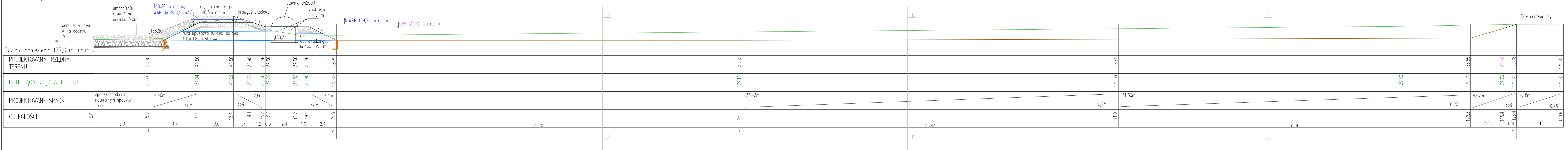
umocnienie rowu A na odcinku 5,0m
odmulenie rowu A na odcinku 30m
140.20 m n.p.m., WWP Qm1% 0,95m3/s
rzędna korony grobli 140,5m n.p.m
krawędź przelewu
studnia Dn2000
zastawka H=1,11m
138,80
1:2
1:3
1:2
rura upustowa łukowo-kołowa 1.15x0.82m stalowa
138,34
rura doprowadzająca kołowa DN600
MaxPP 139,78 m n.p.m
NPP 139,45 m n.p.m
Rów dopływający
A
B
C
Poziom odniesienia 137,0 m n.p.m.
PROJEKTOWANA. RZĘDNA TERENU
138,30 140,50 140,50 139,95 139,56 139,56 139,56 139,56 138,35 138,35 138,45 138,55 139,45 139,78 139,81
ISTNIEJĄCA RZĘDNA TERENU
138,49 139,94 140,09 139,57 139,30 139,22 138,83 138,80 138,82 139,10 139,39 139,60 139,71 139,76 139,80 139,81
PROJEKTOWANE SPADKI
spadek zgodny z naturalnym spadkiem terenu
4,40m 50%
33% 2,8m
2,4m 50%
33,43m 0,2%
31,30m 0,2%
4,07m 33%
4,18m 0,7%
ODLEGŁOŚCI
0.0 5.0 9.4 12.4 14.1 15.3 15.8 18.2 19.2 21.6 57.6 91.0 122.3 125.4 126.4 130.6
5.0 4.4 3.0 1.7 1.2 0.5 2.4 1.0 2.4 36.05 33.43 31.30 3.06 1.01 4.18
1 2 3 4

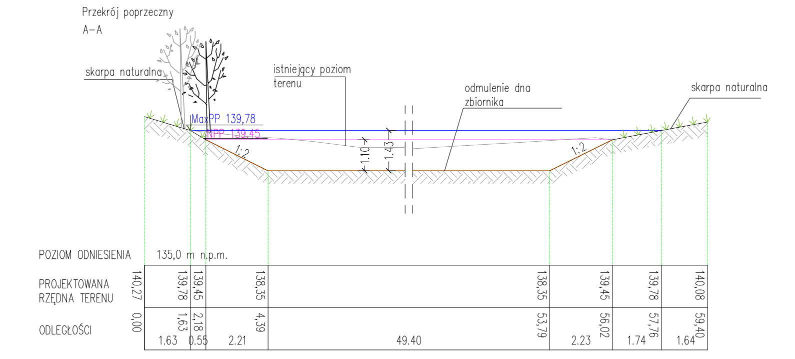
Przekrój poprzeczny A–A
skarpa naturalna
istniejący poziom terenu
odmulenie dna zbiornika
skarpa naturalna
MaxPP 139,78
NPP 139,45
1:2
1:2
1.10
1.43
POZIOM ODNIESIENIA 135,0 m n.p.m.
PROJEKTOWANA RZĘDNA TERENU
140,27 139,78 139,45 138,35 138,35 139,45 139,78 140,08
ODLEGŁOŚCI
0,00 1,63 2,18 4,39 53,79 56,02 57,76 59,40
1.63 0.55 2.21 49.40 2.23 1.74 1.64

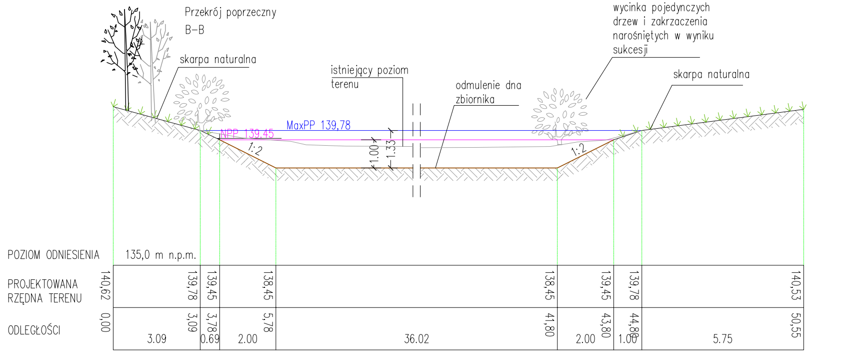
Przekrój poprzeczny B–B
skarpa naturalna
istniejący poziom terenu
odmulenie dna zbiornika
wycinka pojedynczych drzew i zakrzaczenia narośniętych w wyniku sukcesji
skarpa naturalna
MaxPP 139,78
NPP 139,45
1:2
1:2
1.00
1.33
POZIOM ODNIESIENIA 135,0 m n.p.m.
PROJEKTOWANA RZĘDNA TERENU
140,62 139,78 139,45 138,45 138,45 139,45 139,78 140,53
ODLEGŁOŚCI
0,00 3,09 3,78 5,78 41,80 43,80 44,80 50,55
3.09 0.69 2.00 36.02 2.00 1.00 5.75

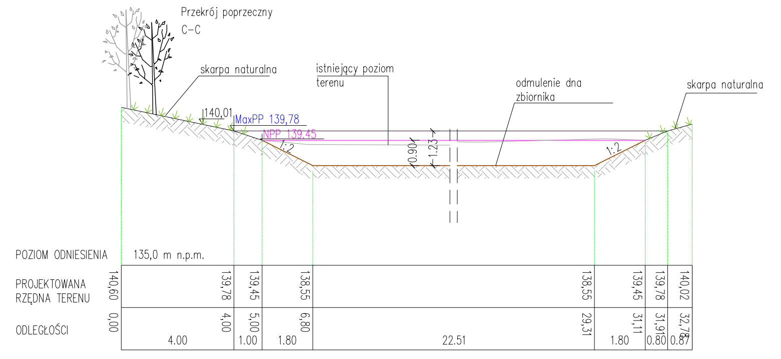
Przekrój poprzeczny C–C
skarpa naturalna
istniejący poziom terenu
odmulenie dna zbiornika
skarpa naturalna
140,01
MaxPP 139,78
NPP 139,45
1:2
1:2
0.90
1.23
POZIOM ODNIESIENIA 135,0 m n.p.m.
PROJEKTOWANA RZĘDNA TERENU
140,60 139,78 139,45 138,55 138,55 139,45 139,78 140,02
ODLEGŁOŚCI
0,00 4,00 5,00 6,80 29,31 31,11 31,91 32,78
4.00 1.00 1.80 22.51 1.80 0.80 0.87

ŚRODOWISKO
BARTŁOMIEJ SZENDOŁ
43-300 BIELSKO-BIAŁA ul.SPORTOWCÓW 11,
TEL/FAX: (33) 821 82 12
MAIL: BIURO.SRODOWISKO@WP.PL

Inwestor:
PAŃSTWOWE GOSPODARSTWO LEŚNE LASY PAŃSTWOWE NADLEŚNICTWO GIŻYCKO
GAJEWO, UL. DWORSKA 12, 11-500 GIŻYCKO

Nazwa inwestycji:
„BUDOWA I MODERNIZACJA ZBIORNIKÓW WODNYCH W UROCZYSKU "LAS MIEJSKI" NA TERENIE LEŚNICTWA ZIELONY DWÓR”

Tytuł opracowania:
PROJEKT BUDOWLANY NA PRZEBUDOWĘ ZBIORNIKÓW WODNYCH W UROCZYSKU "LAS MIEJSKI" NA TERENIE LEŚNICTWA ZIELONY DWÓR

Stadium:
PROJEKT BUDOWLANY

Rysunek:
Profil podłużny i przekroje poprzeczne - zbiornik 2

Rys. nr 3.1

Zespół projektowy:	Numer uprawnień:	Specjalność:	
Projektował: mgr inż. Teresa Szendoł	SLK/4204/ZHOK/12	konstrukcyjno-budowlana w ograniczonym zakresie; obiekty budowlane gospodarki wodnej i melioracji wodnych w pełnym zakresie	Skala: 1:100
Sprawdził: mgr inż. Tomasz Ogorzałek	UAN-VI-1227/35/88	konstrukcyjno-inżynieryjna w zakresie budowli hydrotechnicznych, inżynierii środowiska	Data: 10.2019
Opracował: inż. Bartłomiej Szendoł mgr inż. Sylwia Sałka-Pysz	—	—	Nr str: 137